VSB-07.01

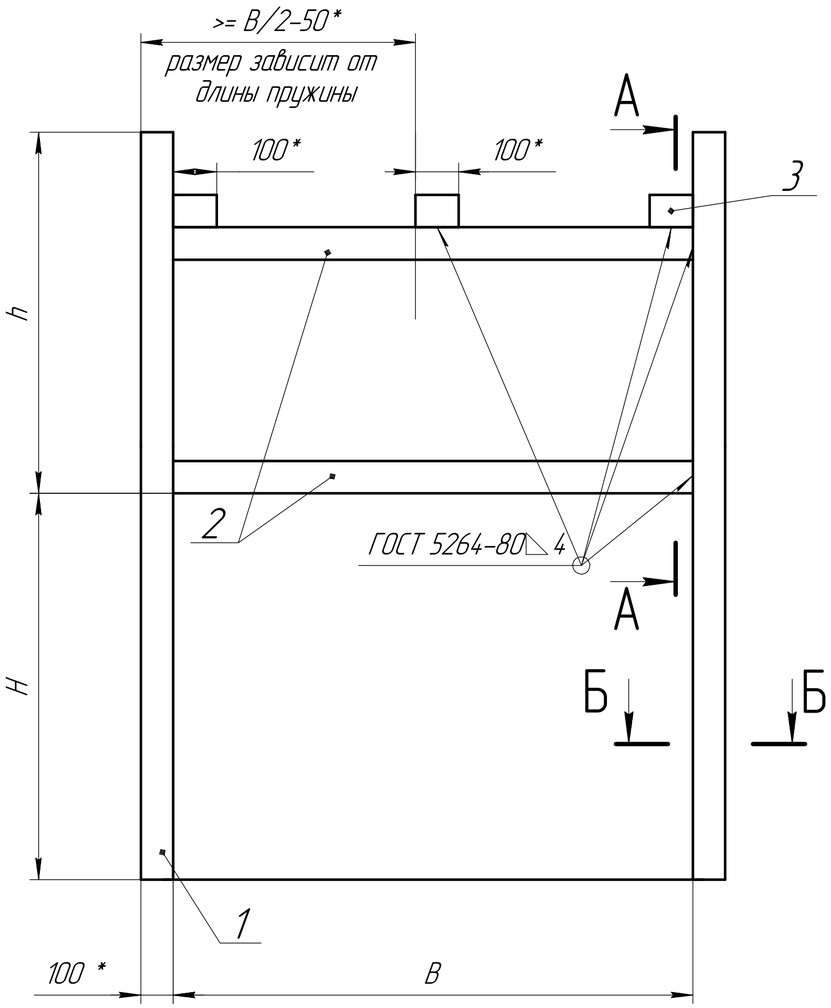

А–А (1:2)

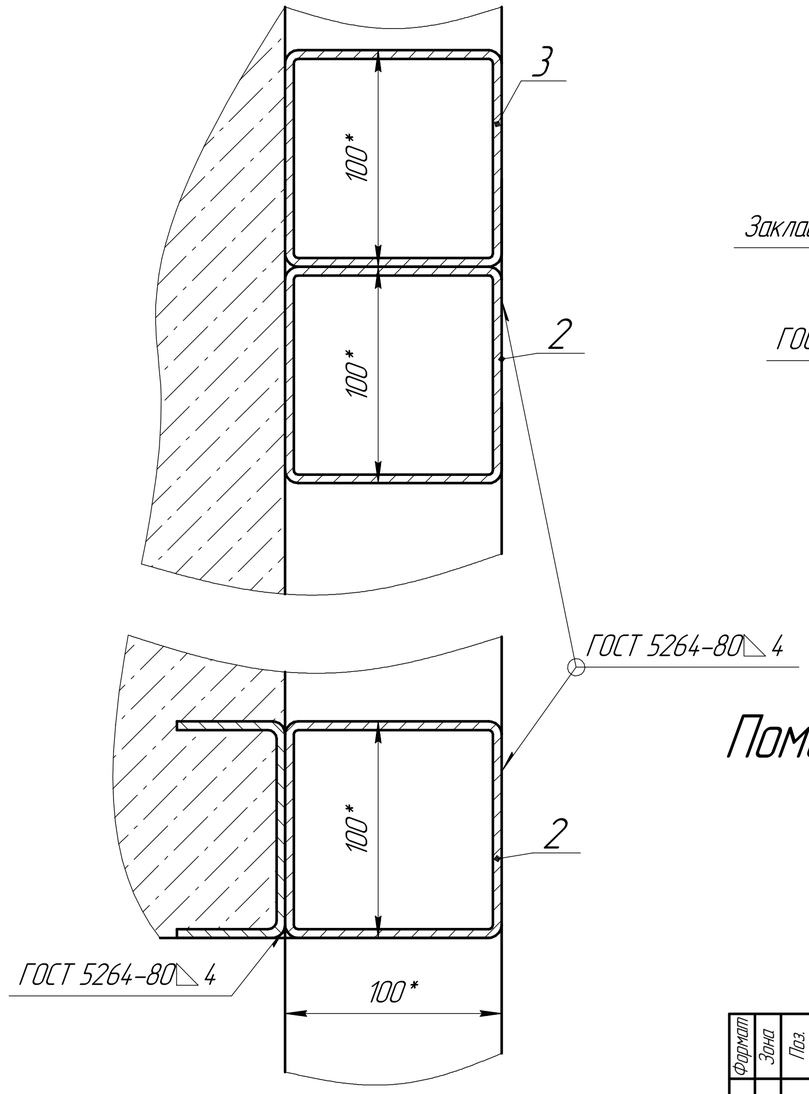

Б–Б (1:2)

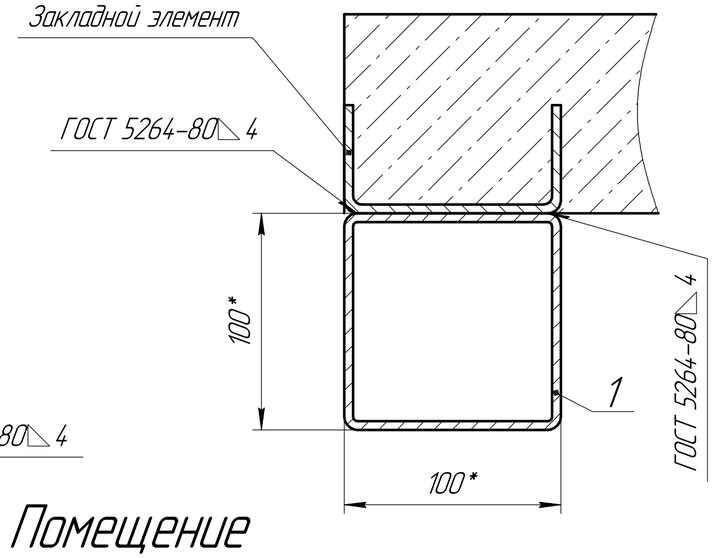

Помещение

Предназначен для установки секционных ворот в помещение с высокой притолокой.

H – Высота проема (до 3100мм)
B – Ширина проема (до 6000мм)
h – Высота притолоки (>H+500мм)
A – Высота вертикальных направляющих (A=2H+120 мм)

Закладной элемент длиной не менее 100 мм в состав комплектации ворот не входит. Шаг установки закладных элементов не более 1000 мм, но не менее 3 шт. на каждую сторону проема.

*Размеры для справок.

Формат	Зона	Поз.	Обозначение	Наименование	Кол.	Примечание
				Материалы		
		1		Труба 100x100x4 L=H+h	2	
		2		Труба 100x100x4 L=B	2	
		3		Труба 100x100x4 L=100	4	

Изм.	Лист	№ докум.	Подп.	Дата	VSB-07.01			
Разраб.					Формирование проема вертикальный подъем (Бытовые ворота)	Лит.	Масса	Масштаб
Пров.								Б/М
Т.контр.						Лист	Листов 1	
Согласован								
Н.контр.								
Утв.								

Перв. примен. | Справ. № | Подп. и дата | Инв. № дубл. | Взам. инв. № | Подп. и дата | Инв. № подл.

Копировал | Формат А2